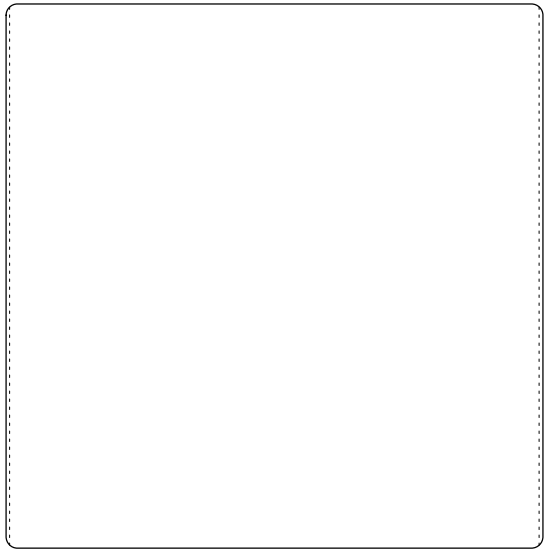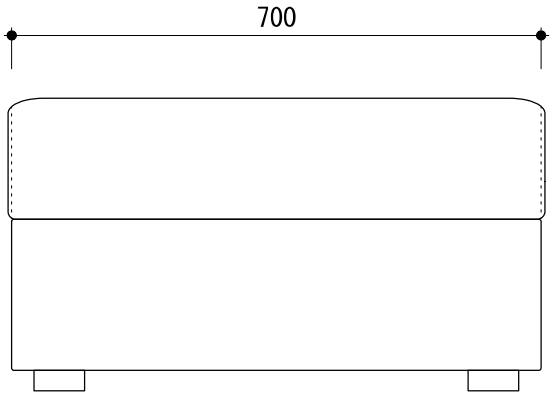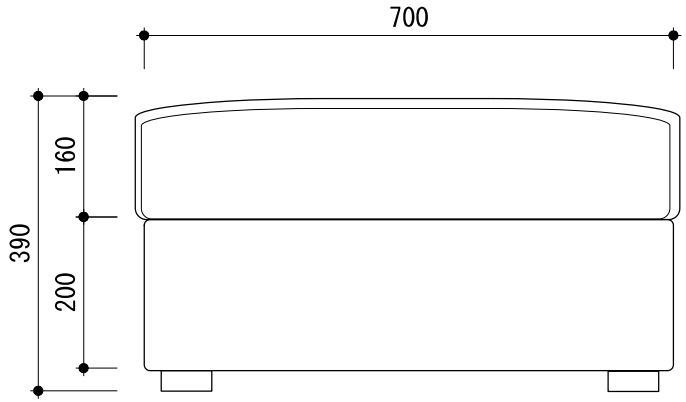ユノオットマン